VITI METRICHE TESTA SVASATA CILINDRICA TORX

TORX PAN HEAD MACHINE SCREWS

ART. 311TX

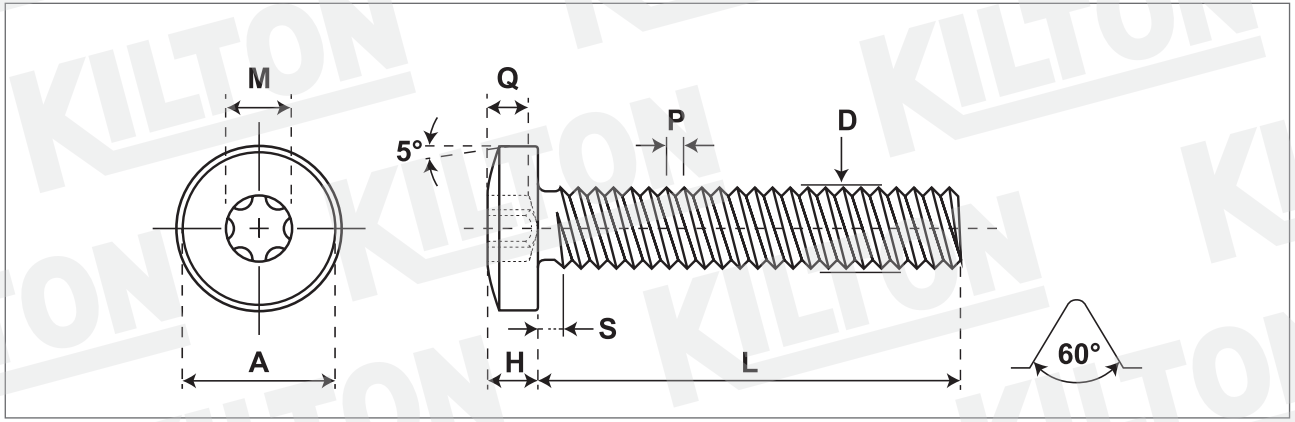

Quantità - Quantity

Materiale - Material 1006 - 1008

Lunghezza Ribattino - Shank lenght

Lunghezza Vite - Screw lenght

Durezza superficie - Surface hardness

Durezza a cuore - Core hardness

Testa Rif. - Head according to **Uni/Din**

Filetto Rif. - Thread according to **Uni/Din** Din 13 6g

Trattamento superficie - Surface treatment Zincate Cr3

SIZE	A		H		Q		Torx	M	S	D		P
	min	max	min	max	min	max	n°		max	min	max	
M 3	5,30	5,60	2,28	2,40	1,01	1,27	T-10	2,82	1,00	2,87	2,98	0,50
M 3,5	6,64	7,00	2,48	2,60	1,07	1,33	T-15	3,35	1,20	3,35	3,47	0,60
M 4	7,64	8,00	2,95	3,10	1,27	1,66	T-20	3,94	1,40	3,84	3,97	0,70
M 5	9,20	9,50	3,50	3,70	1,52	1,91	T-25	4,53	1,60	4,82	4,97	0,80
M 6	11,57	12,00	4,45	4,60	2,03	2,40	T-30	5,63	2,00	5,79	5,97	1,00
M 8	15,57	16,00	5,85	6,00	2,92	3,04	T-45	8,93	2,50	7,76	7,97	1,25
M 10	19,48	20,00	7,32	7,50	3,63	3,75	T-50	9,03	3,00	9,73	9,97	1,50

Lunghezza nominale/Nominal lenght: **L: da**/from 10 mm +/- 0,30 **da**/from 10 mm **a**/to 20 mm +/- 0,35 **da**/from 20 mm **a**/to 30 mm +/- 0,42 **da**/from 30 mm **a**/to 50 mm +/- 0,50 **da**/from 50 mm **a**/to 80 mm +/- 0,60

Disegno/Drawing: KLT-A1-002/1 ART.311TX

Cod. cliente/Client code:

Confezione/Packing: Box

Note:

KILTON
PRODUZIONE VITERIE